Endroit : _____

MIFAB® MI-HUB COLLIERS SANS MOYEU

Champion Couplings — Undisputed Quality

Spécification : La série de colliers sans moyeu MI-HUB de MIFAB® (spécifiez la taille), sont fabriqués avec des joints d'étanchéité fait d'un composé élastomère qui répond aux exigences de la norme ASTM C-564, logée dans un bouclier ondulé en acier inoxydable de type 301. Deux colliers et vis à tête hexagonale (8 mm (5/16'')) de serrage en acier inoxydable de Type 305 (taille 51 à 102 mm (2" à 4")), quatre colliers (taille de152 à 254 mm (6" à 10")) ou six colliers (tailles de 305 à 381 mm (12" à 15")) encerclent le bouclier pour fournir la force de scellement. Les colliers de la série MI-HUB sont testés et certifiés conformes aux normes ASTM-C1277-2009a, CISPI 310-2010 et CSA B602-2010 (fichier n ° 247608). Services de test d'Intertek selon CAN/ULC S102.2-07 «Test de fumée».

Fonction : Utilisé pour assurer une solide étanchéité entre les tuyaux et les raccords en fonte ne comportant aucun moyeu.

Spécifications du matériel :

Bandes - Acier inoxydable AISI de type 301 (traction minimale de 165 000 psi).
Œillets - Type 301 en acier inoxydable AISI.
Joint - Composé élastomère répondant aux exigences de la norme ASTM C-564.
Coque de vis - Acier inoxydable AISI de type 304.
Vis - Acier inoxydable AISI type 305, tête hexagonale / épaulement de 5/16 ".
Bouclier - Type 301 en acier inoxydable AISI.

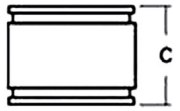

Spécifications de performances :

• Testé pour maintenir une pression d'eau de 4,3 psi (hauteur typique de 3 m (10')).

* Nécessite un tournevis à tête hexagonale de 8 mm (5/16") pour serrer les boulons à 60 lb-po couple min/max.

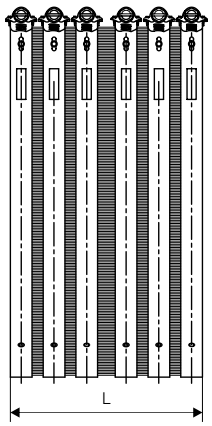

Tailles 305, 381 mm (12", 15")
Serrer les bandes à l'intérieur d'abord, puis à l'extérieur.

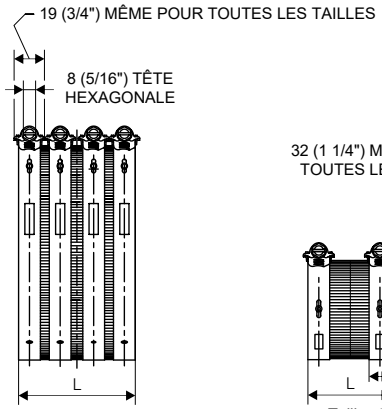

Tailles 127, 254 mm (5", 10")
Serrer les bandes à l'intérieur d'abord, puis à l'extérieur.

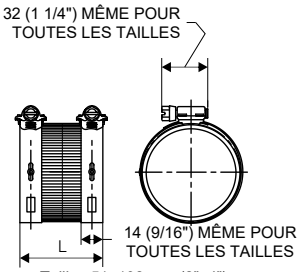

Tailles 51, 102 mm (2", 4")
Serrer les bandes en alternance au couple recommandé.

MODÈLE NO.	PIPE SIZE (DIA. NOMINAL)	HAUTEUR (C)	INSTALLATION COUPLE (IN-LB)	NO. DE BANDE PAR RACCORD	LARGEUR DES BANDES
◯ MI-HUB-150	38/1 ½"	54/2 1/8"	60	2	230/9/16"
◯ MI-HUB-2150	51 X 38/2" x 1 ½"	54/2 1/8"	60	2	230/9/16"
◯ MI-HUB-2	51/2"	54/2 1/8"	60	2	230/9/16"
◯ MI-HUB-3	76/3"	54/2 1/8"	60	2	230/9/16"
◯ MI-HUB-32	76 X 51/3" x 2"	54/2 1/8"	60	2	230/9/16"
◯ MI-HUB-4	102/4"	54/2 1/8"	60	2	230/9/16"
◯ MI-HUB-42	102 X 51/4" x 2"	54/2 1/8"	60	2	230/9/16"
◯ MI-HUB-43	102 X 76/4" x 3"	54/2 1/8"	60	2	230/9/16"
◯ MI-HUB-5	127/5"	76/3"	60	4	230/9/16"
◯ MI-HUB-6	152/6"	76/3"	60	4	230/9/16"
◯ MI-HUB-8	203/8"	102/4"	60	4	230/9/16"
◯ MI-HUB-10	254/10"	102/4"	60	4	230/9/16"
◯ MI-HUB-12	30512"	138/5.43"	60	6	230/9/16"
◯ MI-HUB-15	381/15"	138/5.43"	60	6	230/9/16"

956601 352326 21 251

RE/ _____ Page No□: _____

o ection : _____ R/ _____

c ncie : _____ RPB □: _____

se réserve le droit de modifier le matériel et la conception sans préavis ni obligation.

USA: 1-800-465-2736 www.mifab.com CAN: 1-800-387-3880

2019-04-18